ESTA MEDIDA DE SEGURANÇA FOI DIMENSIONADA ATENDENDO.
NORMA: NTCB N° 01/2020 - CORPO DE BOMBEIROS MILITAR DO ESTADO DE MATO GROSSO
PROCEDIMENTOS ADMINISTRATIVOS.

4.2 NÃO SERÃO COMPUTADAS PARA FINS DE DIMENSIONAMENTO DE SISTEMAS HIDRÁULICOS E COMPARTIMENTAÇÃO AS SEGUINTES ÁREAS:

5 REQUISITOS DA LEGISLAÇÃO

5.1 ENQUADRAMENTO LEGAL E NORMATIVO

TABELA 7 da NTCB 01 (Periodo de existência)	
Anterior à 29/08/1984	( )
De 29/08/1984 até 21/04/2006 (Dec. 857/1984)	( )
De 22/04/2006 até 25/07/2016 (Lei 8.399/2005)	( )
A partir de 25/07/2016 (Lei 10.402/2016)	(X)

TABELA 8 da NTCB 01 (Classificação)			
Grupo	**Uso**	**Divisão**	**Descrição**
E	Educacional e Cultura Física	E-1	Escola em geral

TABELA 9 da NTCB 01 (Altura)		
Tipo	**Denominação**	**Altura**
I	Edificação Térrea	Um pavimento

TABELA 10 da NTCB 01 (Carga de incêndio)	
Risco	**Carga de incêndio**
Baixo	(300 Mj/m²)

5.1.2 CARACTERÍSTICAS DA EDIFICAÇÃO, INSTALAÇÃO OU LOCAL DE RISCO

Discriminação do pavimento/setor	Ocupação	Risco	Nº de pisos	Pé direito (m)	Área (m²)	Carga de incêndio (MJ/m²)	Carga de Incêndio Total (área X Carga de Incêndio)
Escola	Educacional e Cultura Física	Baixo	Térreo	0,10	977,39	300	297.217,00
Quadra	Local de reunião de público	Baixo	Térreo	0,10	665,91	150	99.886,5

5.1.3 MEDIDAS DE SEGURANÇA CONTRA INCÊNDIO E PÂNICO

X	Acesso de viatura do CBMMT		Isolamento de Risco (Separação entre Edificações)
X	Resistência ao fogo dos elementos de construção	X	Compartimentação horizontal
	Compartimentação vertical	X	Controle de materiais de acabamento e revestimento
X	Saídas de emergência		Elevador de emergência
	Controle de fumaça	X	Iluminação de emergência
X	Brigada de incêndio	X	Alarme de incêndio
	Detecção de incêndio	X	Extintores
X	Sinalização de emergência		Chuveiros automáticos (sprinkler)
X	Hidrante e mangotinhos		Espuma
X	Sistema de proteção contra descargas atmosféricas (SPDA)		Sistema para monitoramento, supressão e alívio de explosões e/ou poeiras
	Sistema fixo de gases limpos e CO_2		Escada pressurizada
	Resfriamento		Outros (especificar):
	Plano de intervenção de incêndio		
RISCOS ESPECIAIS			
	Armazenamento de líquidos combustíveis e/ou inflamáveis		Armazenamento de fogos de artifício e/ou explosivos
	Armazenamento de gases combustíveis		Vasos sob pressão
	Armazenamento de produtos perigosos		Heliponto ou heliporto
	Instalações radioativas, nucleares, radiografia industrial ou congêneres		Outros (especificar):
X	Instalação predial de gás liquefeito de petróleo (Central de GLP)		

DETALHE DE HIDRANTE

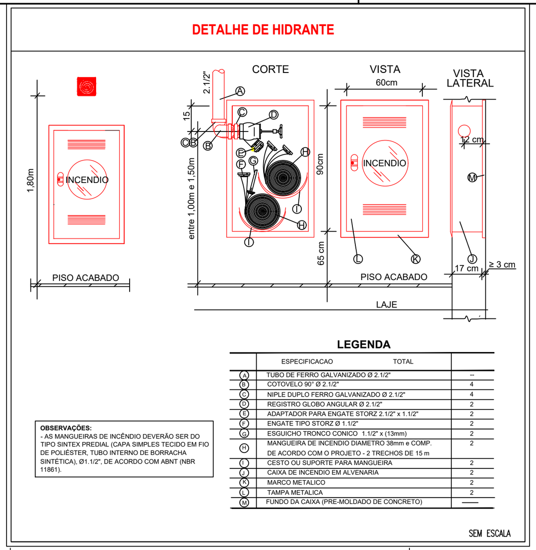

LIGAÇÃO INDEPENDENTE DAS BOMBAS DE INCÊNDIO

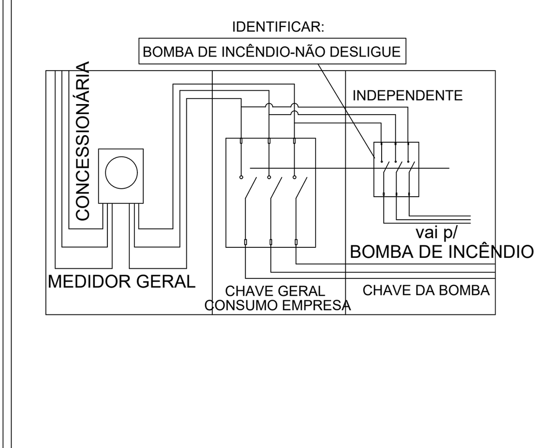

SEM ESCALA

DETALHE ISOMÉTRICO ABRIGO QUADRO COMANDOS E BOMBAS DE INCÊNDIO

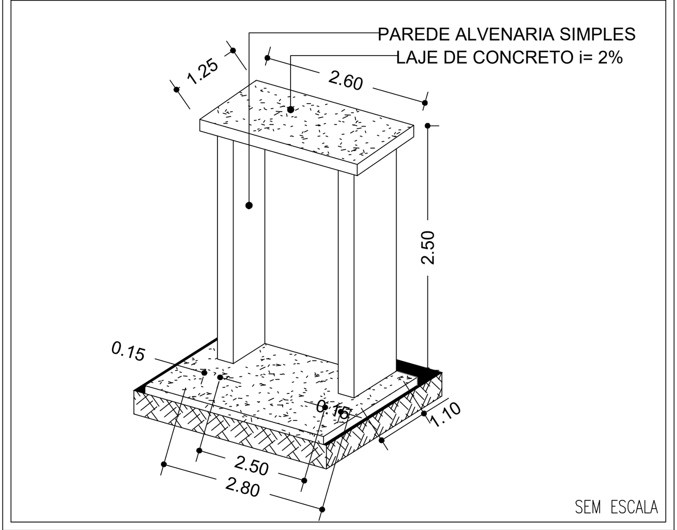

SEM ESCALA

QUADRO DE ÁREAS

Escola Reunidas Cachoeira Rica	
ÁREA TOTAL CONSTRUÍDA:	**A: 2.041,62m²**
ÁREA TOTAL DE COBERTURA:	**A: 2.041,62m²**

DETALHE TÍPICO DO ACIONADOR /SIRENE

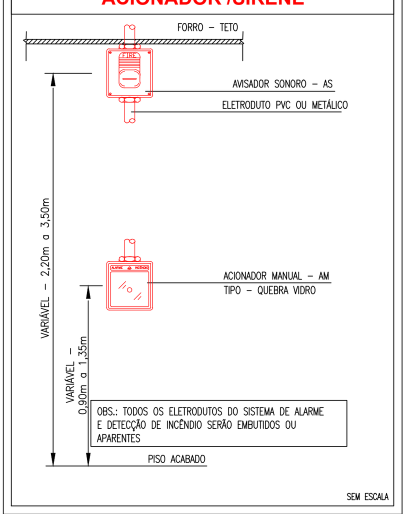

SEM ESCALA

DETALHE DA INSTALAÇÃO DOS EXTINTORES

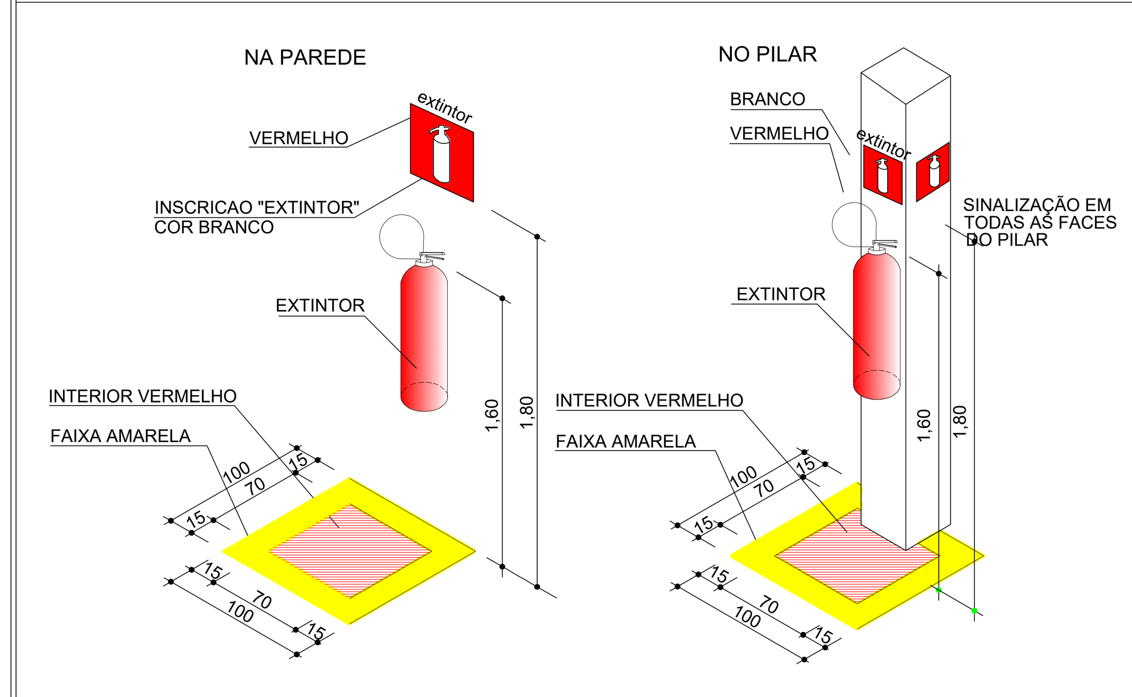

SEM ESCALA

DETALHE DE INSTALAÇÃO DE EXTINTORES E SINALIZAÇÃO DE EMERGÊNCIA

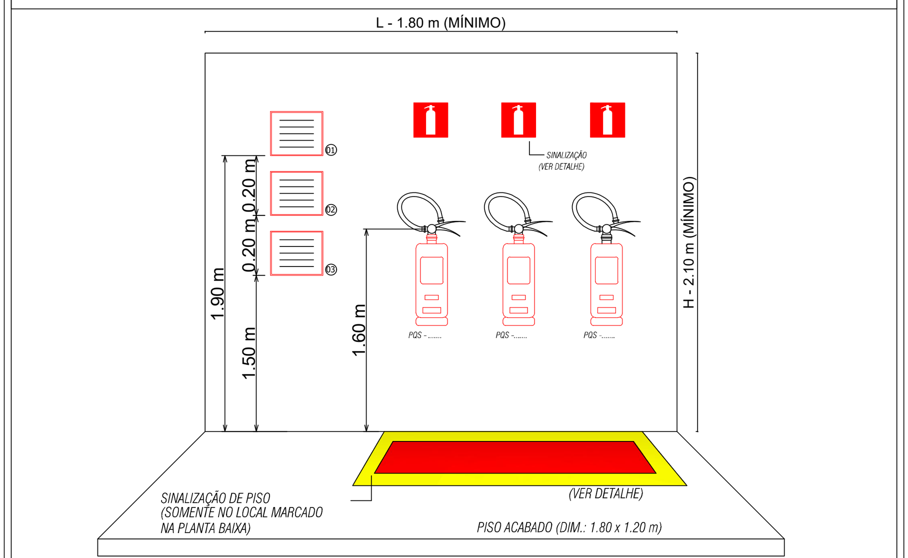

LEGENDA - PLACAS DE SINALIZAÇÃO:
(01) PLACA PROIBIÇÃO - "PROIBIDO FUMAR"
(02) PLACA ADVERTÊNCIA - "PERIGO"
(03) PLACA ADVERTÊNCIA - "INFLAMÁVEL"

ALTURA MÍNIMA DAS LETRAS NAS PLACAS	
ALTURA MÍNIMA (mm)	DISTÂNCIA DE LEITURA (m)
30.00	3.00

OBS.: OS EXTINTORES SOBRE RODAS DEVEM SER EQUIPADOS COM RODAS ESPECIAIS P/ O DESLOCAMENTO SOBRE SUPERFÍCIES IRREGULARES.

SEM ESCALA

DETALHE - SINALIZAÇÃO PONTO DE ENCONTRO BRIGADISTAS

SEM ESCALA

DETALHE SINALIZAÇÃO ABRIGO - CASA DE BOMBAS:

OBSERVAÇÃO:
ALTURA MÍNIMA DA LETRA 50MM
PARA DISTÂNCIA DE LEITURA
6 METROS
DIM: 134mm x 134mm

SEM ESCALA

SINALIZAÇÃO DE EMERGÊNCIA

SINALIZAÇÃO DE EQUIPAMENTOS DE COMBATE A INCÊNDIO

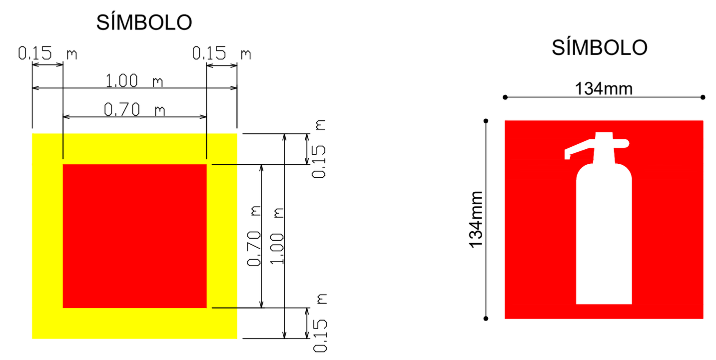

SIGNIFICADO:
SINALIZAÇÃO DE SOLO P/ EQUIPAMENTOS

FORMA E COR:
SÍMBOLO - QUADRADO (1.00 x 1.00 m)
FUNDO - VERMELHA (0.70 x 0.70 m)
BORDA: AMARELA (LARGURA - 0.15 m)

APLICAÇÃO:
INDICAÇÃO DA LOCALIZAÇÃO DOS EQUIPAMENTOS DE COMBATE A INCÊNDIO, P/ EVITAR SUA OBSTRUÇÃO.

SIGNIFICADO:
EXTINTOR DE INCÊNDIO.

FORMA E COR:
SÍMBOLO - QUADRADO (134mm)
FUNDO - VERMELHA

APLICAÇÃO:
INDICAÇÃO DE LOCALIZAÇÃO DOS EXTINTORES DE INCÊNDIO.

SEM ESCALA

INDICAÇÃO DOS SISTEMAS DE PROTEÇÃO CONTRA INCÊNDIO EXISTENTES NA EDIFICAÇÃO: M1

Esta edificação está dotada dos seguintes Sistemas de Segrurança contra incêndio:

- Acesso de Viatura do CBMMT
- Alarme de Incêndio
- Brigada de Incêndio
- Controle de Materiais de Acabamento
- Extintores
- Hidrante e Mangotinhos
- Iluminação de Emergência
- Resistência ao Fogo dos Elementos de Construção
- Saídas de Emergência
- Sinaização de Emergência
- Spda

Edificação em estrutura metálica, concreto e alvenaria
Em caso de emergência:
Ligue 193 - Corpo de bombeiros
Ligue 190 - Polícia militar

SEM ESCALA

DETALHE DO SISTEMA DE ALARME DE INCÊNDIO

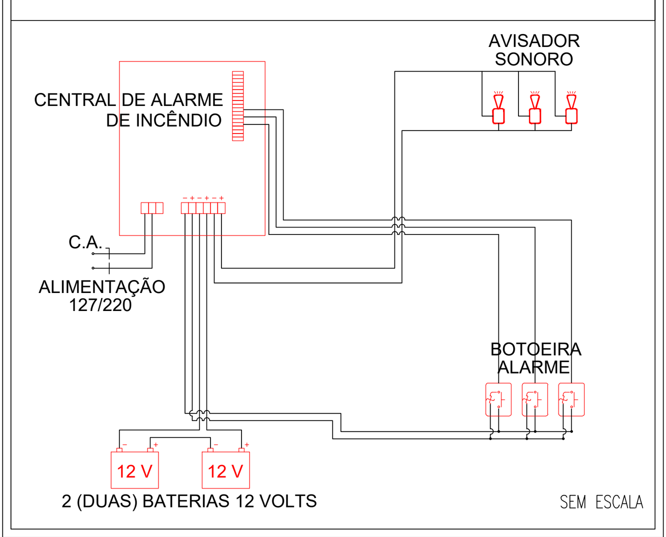

SEM ESCALA

DETALHE HIDRANTE DE RECALQUE TIPO COLUNA

HIDRANTE DE RECALQUE - REDE DE HIDRANTES

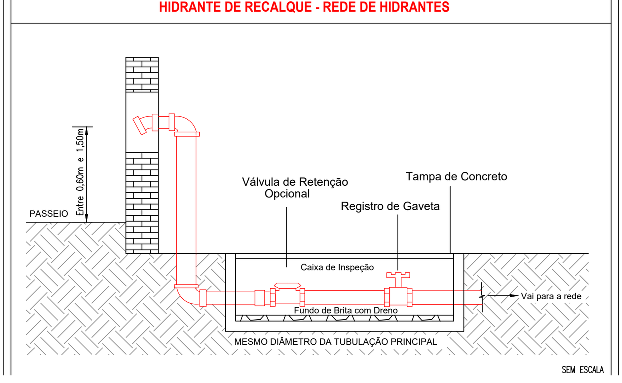

SEM ESCALA

SINALIZAÇÃO DE EMERGÊNCIA

SINALIZAÇÃO DE EQUIPAMENTOS DE COMBATE A INCÊNDIO

SEM ESCALA

DETALHE DE INSTALAÇÃO E ACIONAMENTO DA BOMBA DE INCÊNDIO

LEGENDA

1A - Bomba centrifuga elétrica tri-fásica
1B - Bomba centrifuga elétrica - reserva
01 - Válvula de retenção vertical Ø2.1/2"
02 - Registro Gaveta Ø2.1/2"
03 - União F°G°. c/ assento cônico bronze Ø2.1/2"
04 - Base para fixação das Bombas
05 - Válvula de retenção Ø2.1/2"
06 - Registro Globo Ø2.1/2"
07 - União F°G°. c/ assento cônico bronze Ø2.1/2"

PRESSURIZAÇÃO			
BOMBA	POTÊNCIA	ALTURA MANOMÉTRICA	VAZÃO
BOMBA PRINCIPAL	5.0 C.V.	33,80 mca	4,22 l/s
BOMBA RESERVA	5.0 C.V.	33,80 mca	4,22 l/s

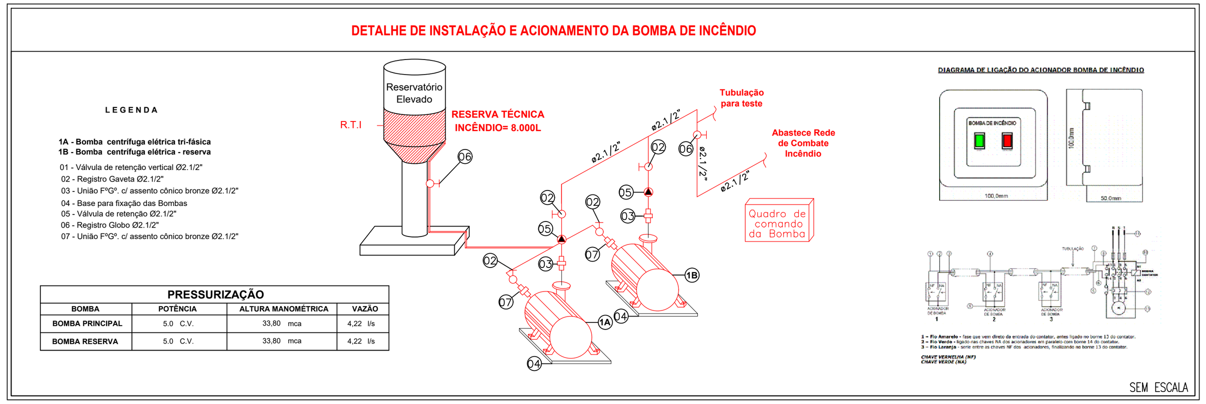

SEM ESCALA

DETALHE DA SINALIZAÇÃO DE SAÍDA DE EMERGÊNCIA

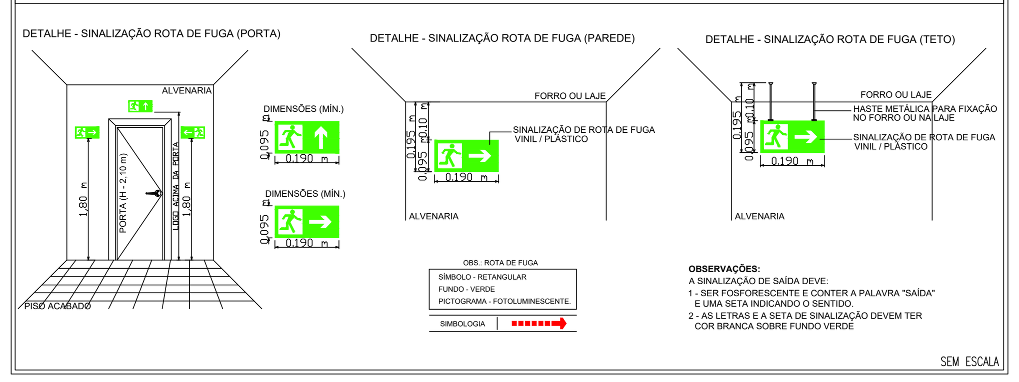

OBS.: ROTA DE FUGA
SÍMBOLO - RETANGULAR
FUNDO - VERDE
PICTOGRAMA - FOTOLUMINESCENTE.
SIMBOLOGIA

OBSERVAÇÕES:
A SINALIZAÇÃO DE SAÍDA DEVE:
1 - SER FOSFORESCENTE E CONTER A PALAVRA "SAÍDA" E UMA SETA INDICANDO O SENTIDO.
2 - AS LETRAS E A SETA DE SINALIZAÇÃO DEVEM TER COR BRANCA SOBRE FUNDO VERDE

SEM ESCALA

DETALHE RESERVATÓRIO ELEVADO - CONJUNTO MOTO-BOMBAS

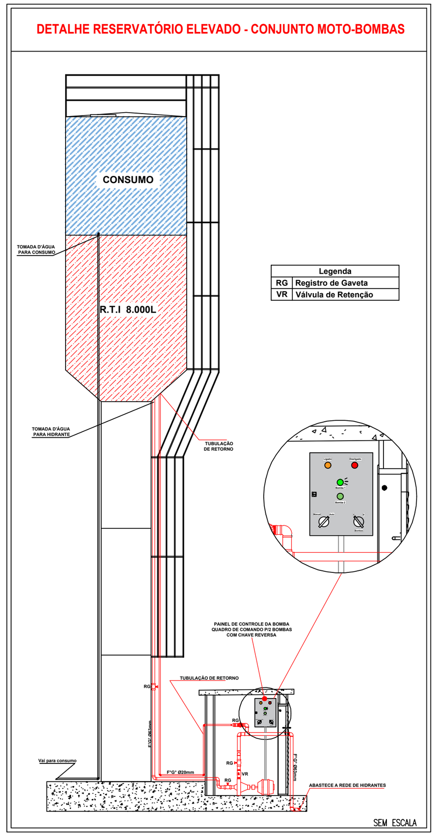

SEM ESCALA

DETALHE DA ILUMINAÇÃO DE EMERGÊNCIA

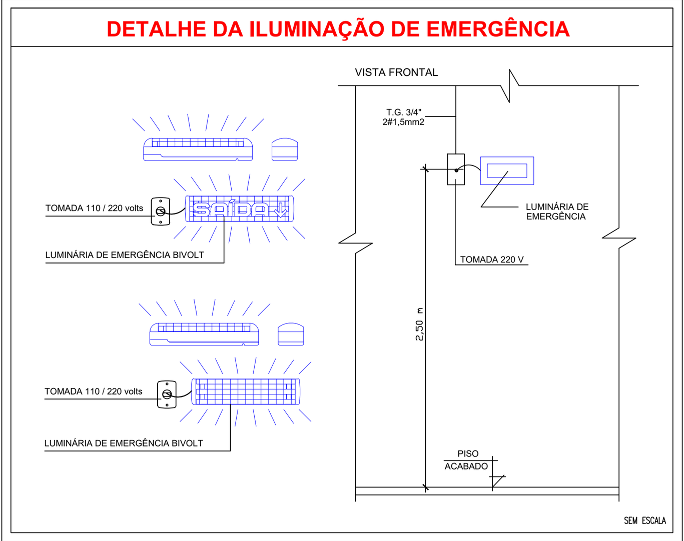

SEM ESCALA

LEGENDA DE SINALIZAÇÃO
Dimensões para distânica máxima de visibilidade = 6,00m

Código	Dimensão	Descrição
S2	190x95mm	SAÍDA DE EMERGÊNCIA: Indicação do sentido (esquerda ou direita) de uma saída de emergência. Dimensões mínimas: L = 2,0 H
S3	190x95mm	SAÍDA DE EMERGÊNCIA: Indicação de uma saída de emergência a ser afixada acima da porta, para indicar o seu acesso.
S12	190x95mm	SAÍDA DE EMERGÊNCIA: Indicação da saída de emergência, com ou sem complementação do pictograma fotoluminescente (seta ou imagem, ou ambos)
E1	134mm	ALARME SONORO: Indicação do local de instalação do alarme de incêndio
E2	134mm	COMANDO MANUAL DE ALARME OU BOMBA DE INCÊNDIO: Ponto de acionamento de alarme de incêndio ou bomba de incêndio. Deve vir sempre acompanhado de uma mensagem escrita, designando o equipamento acionado
E3	95x190mm	
E4	134mm	TELEFONE OU INTERFONE DE EMERGÊNCIA: Indicação da posição do interfone para comunicação de situações de emergência a uma central
E5	134mm	EXTINTOR DE INCÊNDIO: Indicação de localização dos extintores de incêndio
E6	134mm	EXTINTOR DE INCÊNDIO: Indicação de localização dos extintores de incêndio com informações complementares (exemplo de numeração para controle)
E8	134mm	ABRIGO DE MANGUEIRA E HIDRANTE: Indicação do abrigo da mangueira de incêndio com ou sem hidrante no seu interior
E9	134mm	HIDRANTE DE INCÊNDIO: Indicação da localização do hidrantequando instalado fora do abrigo de mangueiras
E12	1,00x1,00m	SINALIZAÇÃO DE SOLO PARA EQUIPAMENTOS DE COMBATE A INCÊNDIO (HIDRANTES E EXTINTORES):
M1	134mm	INDICAÇÃO DOS SISTEMAS DE PROTEÇÃO CONTRA INCÊNDIO EXISTENTES NA EDIFICAÇÃO: Na entrada principal da edificação.
P1	151mm	PROIBIDO FUMAR Todo local onde fumar pode aumentar o risco de incêndio
P2	151mm	PROIBIDO PRODUZIR CHAMA Todo o local onde a utilização de chama pode aumentar o risco de incêndio
A2	204mm	CUIDADO, RISCO DE INCÊNDIO: Próximo a locais onde houver presença de materiais altamente inflamáveis.

LEGENDA - Símbolos gráficos para projeto

EXTINTOR PORTÁTIL DE CARGA D'ÁGUA
EXTINTOR PORTÁTIL DE DIÓXIDO DE CARBONO (CO2)
EXTINTOR PORTÁTIL DE PÓ ABC
HIDRANTE SIMPLES
ACIONADOR DE BOMBA DE INCÊNDIO (BOTOEIRA LIGA E DESLIGA)
TUBULAÇÃO DE REDE DE HIDRANTES
REGISTRO DE RECALQUE COM VÁLVULA DE RETENÇÃO
BOMBA DE INCÊNDIO 2CV
RESERVA TÉCNICA PARA INCÊNDIO 8.000L
AVISADOR SONORO TIPO SIRENE - ENDEREÇAVEL
ACIONADOR MANUAL DO SISTEMA DE DETECÇÃO E ALARME - ENDEREÇAVEL
CENTRAL DE DETECÇÃO E ALARME - ENDEREÇAVEL
BATERIAS DO SISTEMA DE DETECÇÃO E ALARME - ENDEREÇAVEL
PONTO DE ILUMINAÇÃO DE EMERGÊNCIA, 30 LED'S, AUTONOMIA 6 HORAS (PAREDE)
DIREÇÃO DO FLUXO DA ROTA DE FUGA
SAÍDA FINAL DA ROTA DE FUGA
ACESSO DE VIATURA NA EDIFICAÇÃO OU ÁREA DE RISCO
QUADRO DE COMANDO P/ BOMBA DE INCÊNDIO 2CV COM CHAVE REVERSA
Caixa de passagem de aço galvanixado de 30x30cm – piso
Caixa de passagem de aço galvanixado de 30x30cm – baixa
Eletroduto PEAD flexivel corrugado de ø1" – piso

ESPAÇO DESTINADO AO USO EXCLUSIVO DO CBMMT:

PROCESSO DE SEGURANÇA CONTRA INCÊNDIO E PÂNICO

(X) NOVO ( ) ATUALIZAÇÃO DE PSCIP N°: ( ) SUBSTITUIÇÃO DE PSCIP N°:

CHAPADA DOS GUIMARÃES PREFEITURA

TÍTULO DO DESENHO:
DETALHES DOS PREVENTIVOS

OCUPAÇÃO:
Escolas de primeiro, segundo e terceiro graus, cursos supletivos, cursos pré–universitários e assemelhados.

RAZÃO SOCIAL:
PREFEITURA MUNICIPAL DE CHAPADA DOS GUIMARÃES

NOME FANTASIA:
ESCOLA REUNIDAS CACHOEIRA RICA

CNPJ/CPF: CNPJ: 03507530/0001–19

ENDEREÇO:
Endereço: R. Tiradentes, 190, Chapada dos Guimarães – MT, 78195–000

RESPONSÁVEL TÉCNICO:

Nome:Jonatan Miller de Souza Freitas
Título:Engenheiro Eletricista/Engenheiro de Segurança do Trabalho
Registro: 121.506.818-2
CPF/RG: 027.713.621-04

DATA: 06/04/2021	PRANCHA: 01-A/03
ESCALA: 1/125	
REVISÃO: 00	